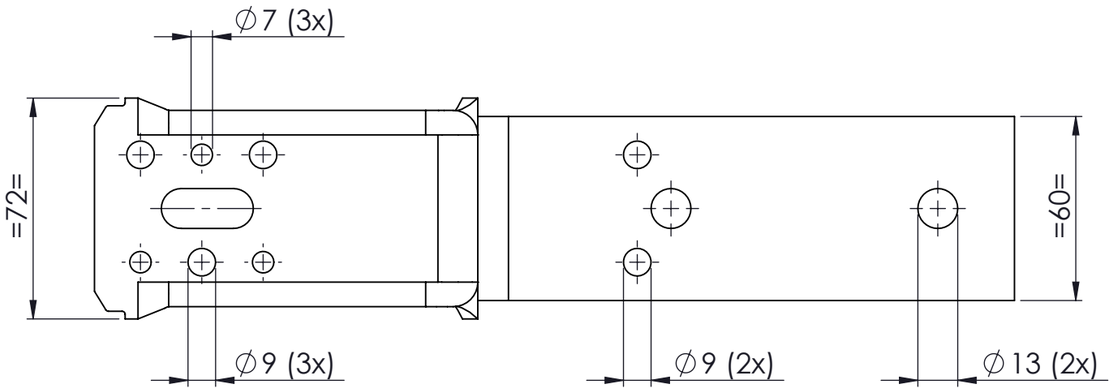

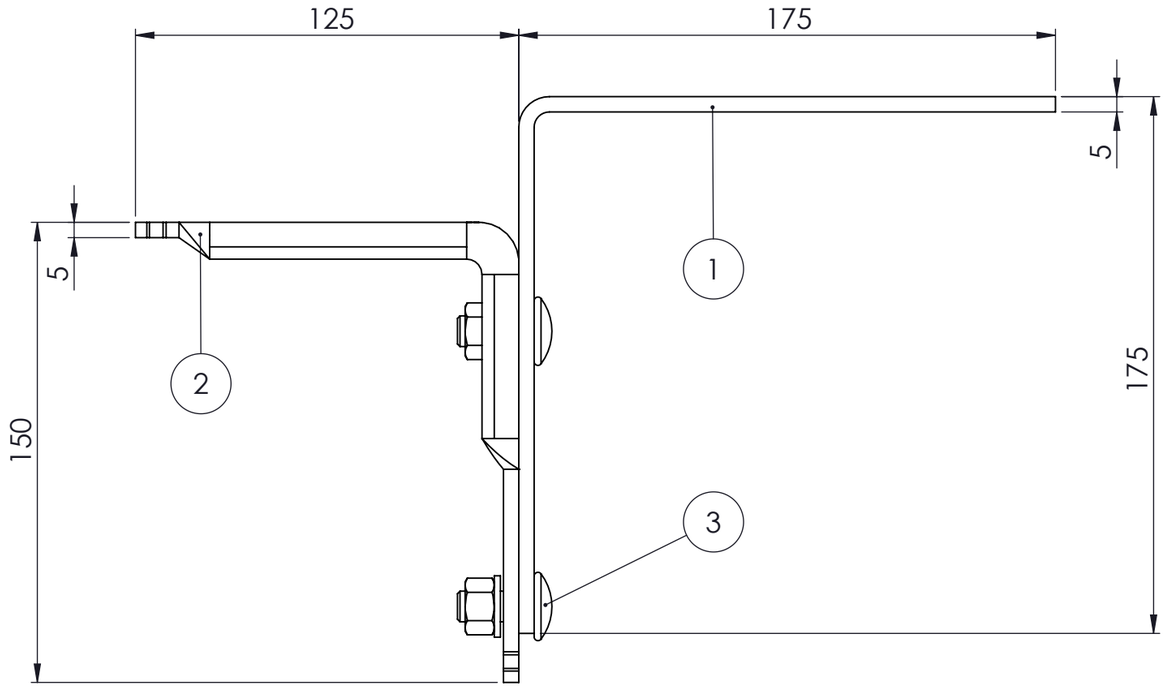

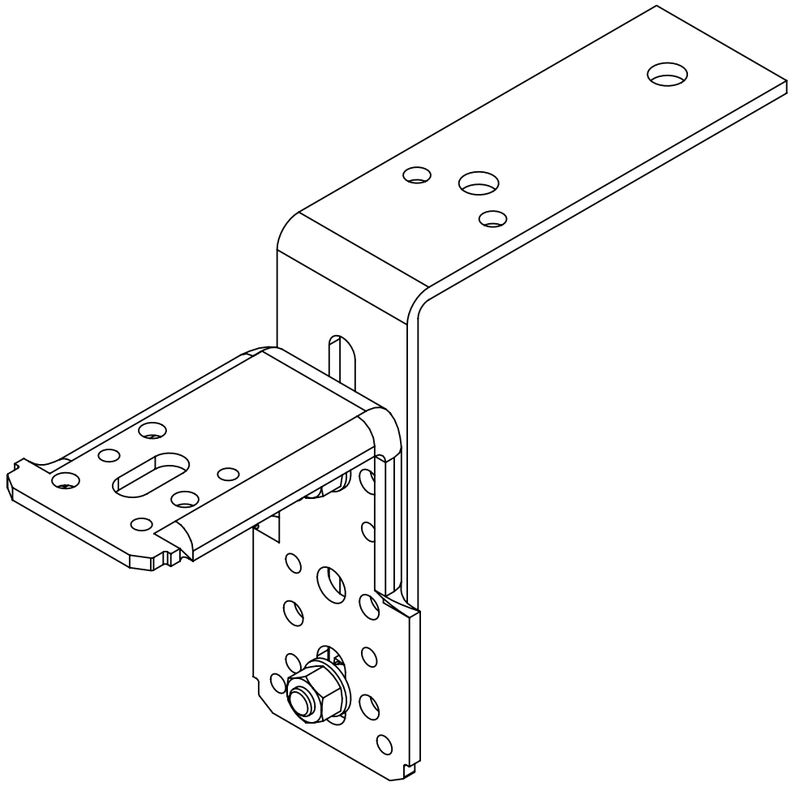

POSNR.	ARTIKELNUMMER	OMSCHRIJVING	AANTAL
1	0724830	VLOERHOEK 175x175	1
2	073152	XL-HOEKANKER 125x150	1
3	0724891	SET SLOTBOUT/MOER/RING RVS	1

PRODUKTIE TEKENING

Opmerking:

Art.nr.: 0724809.0010

Grondstof:

Stempel:

GEBR.BODEGRAVEN BV
verbindingen voor de bouw

Accoord:

Datum:

Get.: RdK

Datum: 20-5-2016

Versie:

Schaal: 1:2

Tek.nr.: 0724809

Getekend volgens NEN-norm

Materiaal: Sendzimir verzinkt

Oppervlakte:

Eenheid: mm

Aantal:

Art.omschrijving: Kozijnstelhoek 125x150/175

A3

Atoomweg 2 tel: 0172 52 01 10 fax: 0172 57 17 53 www.gb.nl