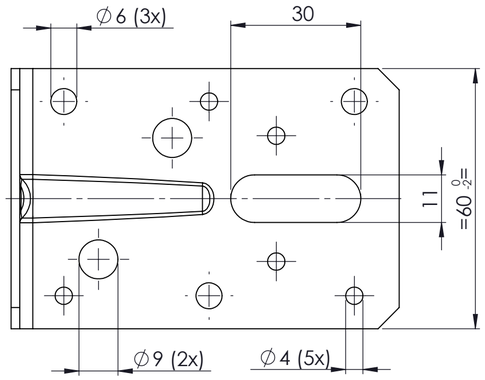

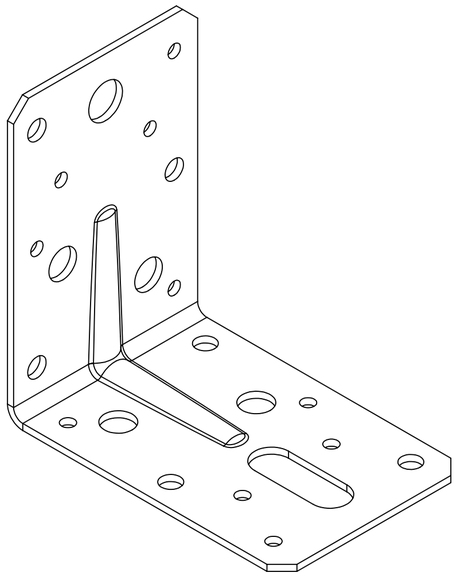

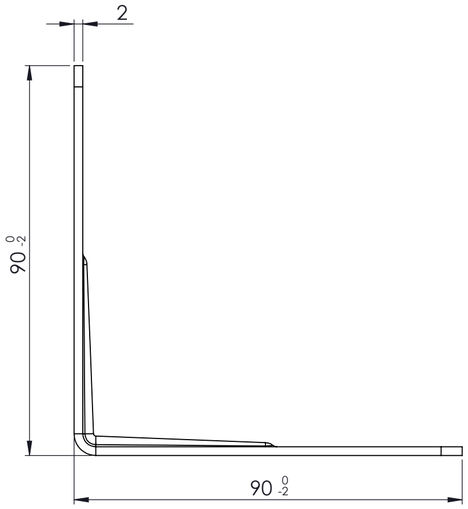

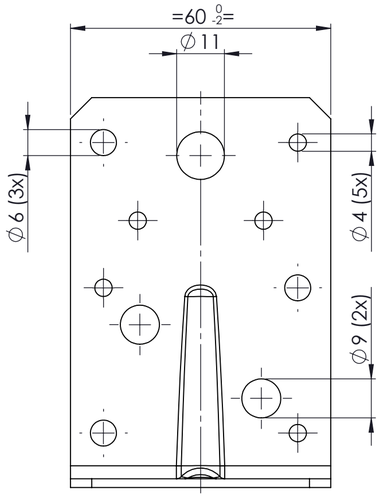

PRODUKTIE TEKENING

Art.nr.: 072232.0100 / 072232.B001

Grondstof: GBS02000537

Stempel: M0298 6 prod. / slag

GEBR.BODEGRAVEN BV
verbindingen voor de bouw

Accoord:	Get.: RdK	Getekend volgens NEN-norm	Materiaal: Sendzimir verzinkt
	Datum: 25-3-2014		Oppervlakte:
	Versie:		Eenheid: mm
Datum:	Schaal: 1:1		Aantal:
	Tek.nr.: 072232	Art.omschrijving: Hoek 90x90 met ril 60x2	A2

Atoomweg 2 tel: 0172 52 01 10 fax: 0172 57 17 53 www.gb.nl